VAI TRÒ CỦA HỆ THỐNG THÔNG TIN KẾ TOÁN ĐỐI VỚI HIỆU QUẢ HOẠT ĐỘNG CỦA DOANH NGHIỆP LOGISTICS NHỎ VÀ VỪA VIỆT NAM

ThS. Phạm Thị An[1]

Nghiên cứu đánh giá tác động của chất lượng hệ thống thông tin kế toán đến hiệu quả hoạt động của các doanh nghiệp logistics nhỏ và vừa Việt Nam. Dữ liệu nghiên cứu được thu thập thông qua khảo sát các doanh nghiệp logistics nhỏ và vừa, được xử lý và phân tích bằng phần mềm SPSS 20 và AMOS 24. Mô hình nghiên cứu kiểm định tác động của bốn nhóm nhân tố gồm nguồn lực tài chính, nguồn lực công nghệ thông tin, nguồn nhân lực và cơ sở hạ tầng đến chất lượng hệ thống thông tin kế toán, đồng thời đánh giá ảnh hưởng của chất lượng hệ thống thông tin kế toán đến hiệu quả hoạt động doanh nghiệp. Kết quả nghiên cứu cho thấy chất lượng hệ thống thông tin kế toán có tác động tích cực đến hiệu quả hoạt động của doanh nghiệp logistics nhỏ và vừa. Bên cạnh đó, các điều kiện về công nghệ thông tin, cơ sở hạ tầng và nguồn lực tài chính cũng cho thấy vai trò quan trọng trong việc hỗ trợ nâng cao chất lượng hệ thống thông tin kế toán. Từ đó, nghiên cứu đề xuất kiến nghị một số giải pháp nhằm nâng cao chất lượng thông tin kế toán, cải thiện năng lực kiểm soát, hỗ trợ ra quyết định và nâng cao hiệu quả hoạt động trong bối cảnh chuyển đổi số hiện nay.

• Từ khóa: *Kế toán, Hệ thống thông tin kế toán, Logistic, chất lượng, SEM, Viet Nam*

This study examines the impact of accounting information system quality on the performance of small and medium-sized logistics enterprises in Vietnam. Research data were collected through a survey of small and medium-sized logistics enterprises and analyzed using SPSS 20 and AMOS 24. The research model tests the effects of four groups of factors, including financial resources, information technology resources, human resources, and infrastructure, on accounting information system quality, while also examining the effect of accounting information system quality on firm performance. The results show that accounting information system quality positively affects the performance of small- and medium-sized logistics enterprises. In addition, information technology, infrastructure, and financial resources play important roles in improving the quality of accounting information systems. Based on these findings, the study proposes several recommendations to enhance accounting information quality, improve control capacity, support decision-making, and increase firm performance in the current context of digital transformation.

• *Key words: Accounting, Accounting Information System, Logistics, Quality, SEM, Vietnam.*

Ngày nhận bài: 04/6/2026
Ngày gửi phản biện: 15/6/2026
Ngày duyệt đăng: 30/6/2026

1. Đặt vấn đề

Ngành logistics được xem là "mạch máu" của thương mại và sản xuất, giữ vai trò quan trọng trong vận hành chuỗi cung ứng và thúc đẩy tăng trưởng kinh tế. Tại Việt Nam, lĩnh vực logistics những năm gần đây tăng trưởng bình quân khoảng 14–16%/năm, quy mô thị trường đạt khoảng 40–42 tỷ USD/năm, nằm trong nhóm 10 thị trường logistics mới nổi toàn cầu. Hiện nay cả nước có trên 34.000 doanh nghiệp logistics, trong đó 89% là doanh nghiệp nội địa và khoảng 95% có quy mô nhỏ và vừa, nhưng nhóm doanh nghiệp này chỉ nắm khoảng 30% thị phần. Kết quả này cho thấy các doanh nghiệp logistics nhỏ và vừa tuy chiếm đa số về số lượng và giữ vai trò quan trọng trong cung ứng dịch vụ vận tải, kho bãi, giao nhận, nhưng vẫn đối mặt với nhiều hạn chế về quy mô, nguồn lực, năng lực công nghệ và khả năng quản trị dữ liệu. Trong bối cảnh cạnh tranh ngày càng gay gắt, yêu cầu minh bạch thông tin, hóa đơn điện tử, kết nối dữ liệu và chuyển đổi số ngày càng cao, chất lượng hệ thống thông tin kế toán trở thành yếu tố có ý nghĩa chiến lược đối với năng lực quản trị, kiểm soát dòng tiền, quản lý chi phí và tuân thủ pháp luật của doanh nghiệp.

Về mặt lý thuyết, chất lượng HTTTKT đã được tiếp cận theo nhiều mô hình và hướng nghiên cứu khác nhau, góp phần nhận diện các nhóm nhân tố quan trọng như công nghệ, con người, tổ chức và nguồn lực doanh nghiệp. Tuy nhiên, các nghiên cứu trong bối cảnh tại các doanh nghiệp logistics nhỏ và vừa hiện nay tại Việt Nam vẫn còn hạn chế. Về mặt phương pháp, nhiều nghiên cứu trước mới dừng lại ở mô tả, hồi quy tuyến tính hoặc khảo sát trong phạm vi hẹp, trong khi chưa kiểm định đầy đủ mô hình đo lường và mô hình cấu trúc để đánh giá đồng thời độ tin cậy thang đo, giá trị hội tụ, giá trị phân biệt và mức độ tác động của các nhân tố. Bên cạnh đó, tại Việt Nam hiện nay chưa có nhiều nghiên cứu phân tích đồng thời mối quan hệ giữa các nguồn lực của doanh nghiệp, chất lượng HTTTKT và hiệu quả hoạt động. Về mặt thực tiễn, nhiều doanh nghiệp logistics nhỏ và vừa vẫn vận hành hệ thống kế toán rời rạc, phụ thuộc vào xử lý thủ công, dữ liệu phân

[1]*Trường Đại học Hải Dương; email: phamthianketoanhd@gmail.com*

tán giữa kế toán và các bộ phận vận hành, làm giảm tính kịp thời, chính xác và khả năng đối soát thông tin, từ đó ảnh hưởng đến hiệu quả quản trị, hiệu quả sử dụng nguồn lực và năng lực cạnh tranh của doanh nghiệp.

Trên cơ sở đó, nghiên cứu này đánh giá ảnh hưởng của chất lượng HTTTKT đến hiệu quả hoạt động của các doanh nghiệp logistics nhỏ và vừa Việt Nam. Cùng với đó, nghiên cứu cũng phân tích ảnh hưởng của một số nhân tố đến việc nâng cao chất lượng HTTTKT. Theo đó, kết quả nghiên cứu cung cấp bằng chứng thực nghiệm cho lĩnh vực HTTTKT trong bối cảnh SMEs logistics Việt Nam, đồng thời cung cấp cơ sở khoa học để đề xuất các khuyến nghị quản trị phù hợp, giúp doanh nghiệp nâng cao chất lượng thông tin kế toán, tăng cường năng lực kiểm soát, hỗ trợ ra quyết định và cải thiện hiệu quả hoạt động trong bối cảnh chuyển đổi số.

2. Tổng quan và cơ sở lý luận

Hệ thống thông tin kế toán (HTTTKT) là bộ phận quan trọng trong hệ thống quản trị doanh nghiệp, có chức năng thu thập, xử lý, lưu trữ và cung cấp thông tin phục vụ kiểm soát, lập kế hoạch và ra quyết định. Các nghiên cứu trước đây đã tiếp cận chất lượng HTTTKT từ nhiều góc độ khác nhau. Ở góc độ công nghệ và chuỗi cung ứng, Helo và Shamsuzzoha (2020) cho thấy các công nghệ số như IoT, blockchain và hệ thống tích hợp giúp nâng cao tính minh bạch, khả năng kiểm soát và chất lượng dữ liệu trong logistics. Ở góc độ tổ chức và con người, Yiin Yien, Lim, Andam và Tang (2021) chỉ ra rằng cam kết lãnh đạo và đào tạo người dùng có tác động tích cực đến chất lượng HTTTKT trong SMEs tại Malaysia. Trong khi đó, Esmeray (2016), Sunarta và Astuti (2023) cho thấy HTTTKT có quan hệ tích cực với hiệu quả hoạt động của doanh nghiệp. Qua đó có thể thấy, các nghiên cứu quốc tế đã làm rõ vai trò của công nghệ, con người và chất lượng HTTTKT, nhưng các nghiên cứu này hiện đang đánh gia từng nhóm yếu tố riêng lẻ hoặc trong bối cảnh SMEs nói chung, chưa tập trung vào đặc thù logistics nhỏ và vừa.

Tại Việt Nam, Nguyễn Bích Liên (2012) phân tích HTTTKT trong môi trường ERP và nhấn mạnh vai trò của hạ tầng công nghệ, chất lượng dữ liệu, chính sách nhân sự và cam kết lãnh đạo. Đặng Thị Thúy Hà (2017) mở rộng sang lĩnh vực logistics, cho thấy chất lượng HTTTKT chịu ảnh hưởng bởi nguồn lực tài chính, nguồn nhân lực, hạ tầng công nghệ thông tin, môi trường pháp lý và công nghệ. Gần đây, Vo Van, Abu Afifa và Saleh (2024) bổ sung bằng chứng về tác động của HTTTKT trên nền tảng điện toán đám mây đối với hiệu quả hệ thống và hiệu quả hoạt động của SMEs Việt Nam. Từ các nghiên cứu trên cho thấy, các nghiên cứu trong nước phần lớn vẫn tập trung vào phân tích và đánh giá các nhân tố ảnh hưởng đến HTTTKT hoặc đánh giá hiệu quả hệ thống, chưa kiểm định đồng thời mối quan hệ giữa nguồn lực nội tại, chất lượng HTTTKT và hiệu quả hoạt động trong cùng một mô hình.

Từ tổng quan trên, có thể xác định ba khoảng trống nghiên cứu. Thứ nhất, còn thiếu bằng chứng thực nghiệm về chất lượng HTTTKT trong nhóm doanh nghiệp logistics nhỏ và vừa Việt Nam. Thứ hai, các nghiên cứu trước chưa làm rõ đầy đủ vai trò đồng thời của nguồn lực tài chính, công nghệ thông tin, nguồn nhân lực và cơ sở hạ tầng đối với chất lượng HTTTKT. Thứ ba, mối liên hệ giữa chất lượng HTTTKT và hiệu quả hoạt động trong bối cảnh logistics nhỏ và vừa chưa được kiểm định một cách hệ thống. Do đó, nghiên cứu này bổ sung các đóng góp bằng cách xây dựng và kiểm định mô hình tích hợp, trong đó các nguồn lực nội tại được xem là điều kiện hình thành chất lượng HTTTKT, còn chất lượng HTTTKT là yếu tố hỗ trợ nâng cao hiệu quả hoạt động doanh nghiệp.

Về mặt lý thuyết, nghiên cứu kế thừa mô hình thành công hệ thống thông tin của DeLone và McLean, lý thuyết dựa trên nguồn lực của doanh nghiệp (RBV), lý thuyết xử lý thông tin và lý thuyết tình huống. Mô hình DeLone và McLean giúp giải thích chất lượng HTTTKT thông qua khả năng cung cấp thông tin chính xác, kịp thời, đầy đủ, bảo mật và hữu ích. RBV cho rằng các nguồn lực nội tại như tài chính, công nghệ thông tin, nhân lực và cơ sở hạ tầng là những điều kiện quan trọng để hình thành năng lực hệ thống. Trong khi đó, lý thuyết xử lý thông tin và lý thuyết tình huống nhấn mạnh sự phù hợp giữa nhu cầu xử lý thông tin, đặc điểm hoạt động logistics và năng lực xử lý dữ liệu của doanh nghiệp. Trên cơ sở đó, nghiên cứu đề xuất các giả thuyết sau:

H1: Nguồn lực tài chính có tác động tích cực đến chất lượng HTTTKT.

H2: Công nghệ thông tin có tác động tích cực đến chất lượng HTTTKT.

H3: Nguồn nhân lực có tác động tích cực đến chất lượng HTTTKT.

H4: Cơ sở hạ tầng có tác động tích cực đến chất lượng HTTTKT.

H5: Chất lượng HTTTKT có tác động tích cực đến hiệu quả hoạt động của doanh nghiệp logistics nhỏ và vừa.

3. Phương pháp nghiên cứu

Nghiên cứu sử dụng mô hình cấu trúc tuyến tính SEM nhằm phân tích và đánh giá mức độ ảnh hưởng của các nhân tố đến chất lượng HTTTKT và hiệu quả hoạt động của các doanh nghiệp logistics nhỏ và vừa tại Việt Nam. Dữ liệu sơ cấp được thu thập thông qua bảng khảo sát được thiết kế trên cơ sở lý thuyết, tổng quan nghiên cứu và được điều chỉnh phù hợp với bối cảnh doanh nghiệp logistics Việt Nam. Quá trình khảo sát được thực hiện từ ngày 01/08/2025 đến ngày 30/09/2025. Tổng cộng 370 phiếu khảo sát được phát ra tại 50 doanh nghiệp logistics nhỏ và vừa. Sau khi sàng lọc và loại bỏ các phiếu không hợp lệ, nghiên cứu thu được 350 phiếu

hợp lệ để đưa vào phân tích. Phương pháp chọn mẫu thuận tiện kết hợp phân tầng được áp dụng nhằm bảo đảm sự phân bố tương đối về quy mô doanh nghiệp, loại hình hoạt động và khu vực địa lý tại các địa bàn logistics trọng điểm gồm Hà Nội, Hải Phòng, TP. Hồ Chí Minh, Đà Nẵng, Đồng Nai và Cần Thơ. Đối tượng khảo sát bao gồm kế toán trưởng, cán bộ quản lý tài chính – kế toán và kế toán viên trực tiếp tham gia vận hành, kiểm soát HTTTKT trong doanh nghiệp.

Dữ liệu thu thập được làm sạch, mã hóa và xử lý bằng phần mềm SPSS và AMOS. Các thang đo trong nghiên cứu được kế thừa từ các nghiên cứu trước về HTTTKT, nguồn lực doanh nghiệp và hiệu quả hoạt động, sau đó điều chỉnh cho phù hợp với bối cảnh doanh nghiệp logistics nhỏ và vừa tại Việt Nam. Các bước phân tích gồm thống kê mô tả, kiểm định độ tin cậy bằng Cronbach's Alpha, phân tích nhân tố khám phá EFA, phân tích nhân tố khẳng định CFA và kiểm định mô hình bằng SEM. Trong quá trình CFA, nghiên cứu đánh giá độ tin cậy tổng hợp (CR), phương sai trích trung bình (AVE), giá trị hội tụ và giá trị phân biệt của thang đo; đồng thời kiểm tra sai lệch phương pháp chung (Common Method Bias) do dữ liệu được thu thập bằng khảo sát. Phương pháp SEM được lựa chọn vì phù hợp với mô hình có nhiều biến tiềm ẩn và nhiều quan hệ tác động đồng thời, qua đó xác định chiều hướng, cường độ và ý nghĩa thống kê của các mối quan hệ giữa nguồn lực doanh nghiệp, chất lượng HTTTKT và hiệu quả hoạt động.

4. Kết quả nghiên cứu và thảo luận

4.1. Kiểm định độ tin cậy thang đo

Để kiểm tra độ tin cậy của thang đo, nghiên cứu tiến hành kiểm định Cronbach's Alpha lần lượt và độc lập đối với từng nhóm nhân tố trong mô hình. Kết quả kiểm định cho thấy các thang đo đều đạt yêu cầu về độ tin cậy, với hệ số Cronbach's Alpha nằm trong ngưỡng chấp nhận được và các hệ số tương quan biến tổng đáp ứng tiêu chuẩn kiểm định. Do đó, không có biến quan sát nào bị loại ở bước kiểm định Cronbach's Alpha. Như vậy, các biến được giữ lại để tiếp tục thực hiện phân tích nhân tố khám phá EFA ở bước tiếp theo.

4.2. Kết quả phân tích các nhân tố khám phá (EFA)

Sau khi kiểm định độ tin cậy thang đo bằng Cronbach's Alpha, nghiên cứu tiếp tục thực hiện phân tích nhân tố khám phá EFA nhằm kiểm tra cấu trúc nhân tố và mức độ hội tụ của các biến quan sát trong mô hình. Kết quả kiểm định cho thấy chỉ số KMO đạt 0,881, lớn hơn ngưỡng 0,6, chứng tỏ dữ liệu nghiên cứu phù hợp để thực hiện phân tích nhân tố khám phá. Đồng thời, kiểm định Bartlett's Test of Sphericity có giá trị Chi-square = 4870,131, Sig. = 0,000, cho thấy các biến quan sát có tương quan tuyến tính với nhau trong tổng thể và đủ điều kiện để tiến hành EFA. Sau khi xem xét ma trận xoay nhân tố, các biến quan sát đều có hệ số tải nhân tố đạt yêu cầu và không có biến quan sát nào bị loại khỏi mô hình. Do đó, toàn bộ 16 biến quan sát thuộc 4 nhóm nhân tố độc lập, gồm nguồn lực tài chính, công nghệ thông tin, nguồn nhân lực và cơ sở hạ tầng, được giữ lại để tiếp tục thực hiện phân tích nhân tố khẳng định CFA ở bước tiếp theo.

Bảng 1. Ma trận xoay lần cuối

Nhân tố	Biến quan sát	Hệ số tải nhân tố
Nguồn lực tài chính (NLTC)	NLTC1	0,909
	NLTC2	0,897
	NLTC3	0,895
	NLTC4	0,917
Công nghệ thông tin (CNTT)	CNTT1	0,903
	CNTT2	0,898
	CNTT3	0,863
	CNTT4	0,918
Nguồn nhân lực (NNL)	NNL1	0,885
	NNL2	0,902
	NNL3	0,904
	NNL4	0,890
Cơ sở hạ tầng (CSHT)	CSHT1	0,893
	CSHT2	0,904
	CSHT3	0,886
	CSHT4	0,892

Nguồn: Tổng hợp kết quả nghiên cứu của tác giả

4.3. Kết quả phân tích các nhân tố khẳng định CFA

Sau khi thực hiện phân tích nhân tố khám phá, tác giả tiến hành phân tích nhân tố khẳng định CFA để kiểm định mức độ phù hợp của mô hình đo lường đối với các thang đo trong mô hình nghiên cứu. Kết quả CFA cho thấy các chỉ số đánh giá mức độ phù hợp của mô hình đều đạt yêu cầu. Cụ thể, hệ số GFI = 0,844 và CFI = 0,912 đều đạt mức chấp nhận được, giá trị CMIN/df = 1,777 nhỏ hơn 3; RMSEA = 0,044 nhỏ hơn 0,06. Theo Hair và cộng sự (2019) và Browne và Cudeck (1993), các chỉ số này cho thấy mô hình đo lường phù hợp với dữ liệu nghiên cứu và bảo đảm tính đơn hướng. Theo đó, các thang đo đều đạt yêu cầu để tiếp tục đưa vào phân tích mô hình cấu trúc tuyến tính SEM.

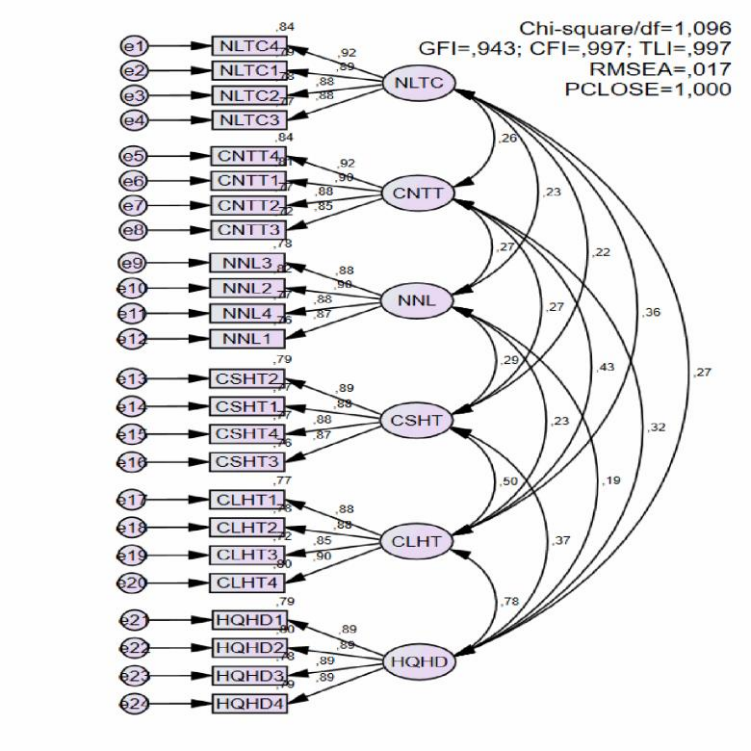

Hình 1. Mô hình phân tích khẳng định CFA

Nguồn: Tổng hợp kết quả nghiên cứu của tác giả

4.4. Phân tích mô hình cấu trúc tuyến tính SEM

Sau khi có kết quả kiểm tra sự phù hợp của toàn bộ mô hình, tác giả tiến hành đưa toàn bộ các quan sát và biến tiềm ẩn đã thỏa mãn vào mô hình để phân tích SEM và tiến hành kiểm định các giả thuyết. Kết quả phân tích mô hình cấu trúc tuyến tính trong hình cho thấy các giá trị đều lớn hơn 0.850 và RMSEA <0.05. Do đó, dữ liệu được coi là phù hợp.

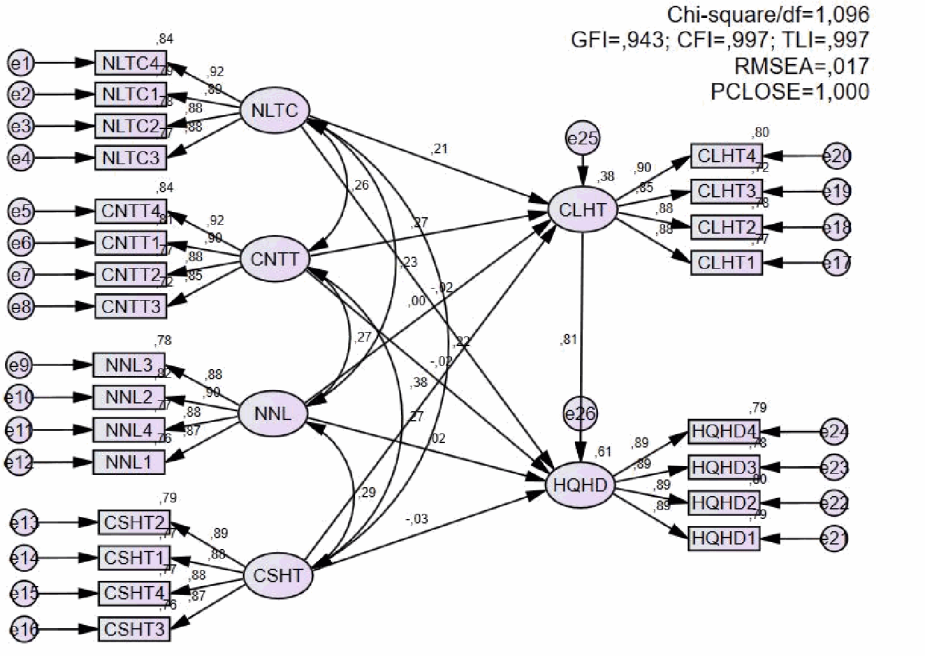

Hình 2. Kết quả phân tích mô hình cấu trúc tuyến tính SEM

Nguồn: Tổng hợp kết quả nghiên cứu của tác giả

Kết quả SEM cho thấy các nhân tố tác động đến chất lượng HTTTKT có mức độ ảnh hưởng khác nhau. Trong đó, cơ sở hạ tầng có tác động mạnh nhất đến chất lượng HTTTKT (β = 0,384; P-value

< 0,001), tiếp theo là công nghệ thông tin (β = 0,268; P-value < 0,001) và nguồn lực tài chính (β = 0,208; P-value < 0,001). Kết quả này tương tự với kết quả từ nghiên cứu của Nguyễn Bích Liên (2012) và Đặng Thị Thúy Hà (2017), khi các nghiên cứu này đều nhấn mạnh vai trò của hạ tầng công nghệ, điều kiện tổ chức và nguồn lực đầu tư đối với chất lượng HTTTKT. Cùng với đó, nghiên cứu của Helo và Shamsuzzoha (2020) cũng chỉ ra rằng công nghệ số và hệ thống tích hợp giúp nâng cao chất lượng dữ liệu, tính minh bạch và khả năng kiểm soát trong lĩnh vực logistics. Kết quả nghiên cứu cho thấy cơ sở hạ tầng có tác động mạnh hơn công nghệ thông tin và nguồn lực tài chính, cho thấy trong các doanh nghiệp logistics nhỏ và vừa tại Việt Nam hiện nay, chất lượng HTTTKT phụ thuộc nhiều vào khả năng kết nối dữ liệu giữa vận tải, kho bãi, giao nhận, chứng từ và công nợ. Qua đó, kết quả nghiên cứu nhấn mạnh chất lượng HTTTKT trong lĩnh vực logistics không chỉ được quyết định bởi phần mềm kế toán, mà còn bởi điều kiện hạ tầng và cách tổ chức dòng dữ liệu trong toàn bộ quá trình vận hành.

Trong khi đó, nguồn nhân lực chưa có tác động có ý nghĩa thống kê đến chất lượng HTTTKT (β = 0,002; P-value = 0,101). Kết quả này khác với Yiin Yien và cộng sự (2021), khi nghiên cứu tại Malaysia cho thấy đào tạo người dùng có ảnh hưởng tích cực đến chất lượng HTTTKT. Sự khác biệt này đến từ bối cảnh doanh nghiệp logistics nhỏ và vừa tại Việt Nam, khi mà hiện nay nhân sự kế toán có thể đáp ứng yêu cầu ghi nhận nghiệp vụ thông thường nhưng chưa đồng đều về kỹ năng số, năng lực phân tích dữ liệu và khả năng khai thác HTTTKT cho mục tiêu quản trị. Ngoài ra, trong các doanh nghiệp nhỏ và vừa, quyết định đầu tư, chuẩn hóa quy trình và lựa chọn công nghệ thường phụ thuộc nhiều hơn vào nguồn lực tài chính, hạ tầng và định hướng quản lý, thay vì chỉ phụ thuộc vào năng lực cá nhân của nhân sự kế toán.

Đối với hiệu quả hoạt động, chất lượng HTTTKT là nhân tố có tác động mạnh nhất (β = 0,806; P-value < 0,001). Kết quả này phù hợp với Esmeray (2016), Sunarta và Astuti (2023) và Vo Van, Abu Afifa và Saleh (2024), khi các nghiên cứu này đều chỉ ra HTTTKT có vai trò tích cực trong cải thiện hiệu quả hoạt động của doanh nghiệp. Trong bối cảnh logistics nhỏ và vừa, việc kiểm soát thông tin kế toán chính xác, kịp thời và hữu ích giúp doanh nghiệp kiểm soát chi phí vận chuyển, quản lý dòng tiền, theo dõi công nợ và đánh giá hiệu quả theo từng đơn hàng hoặc tuyến vận chuyển. Bên cạnh đó, nguồn nhân lực (β = 0,220; P-value < 0,001), công nghệ thông tin (β = 0,122; P-value < 0,001) và nguồn lực tài chính (β = 0,016; P-value < 0,001) cũng có tác động tích cực đến hiệu quả hoạt động, trong khi cơ sở hạ tầng chưa có tác động trực tiếp có ý nghĩa thống kê (β = 0,027; P-value = 0,268). Kết quả này cho thấy cơ sở hạ tầng chủ yếu tạo nền tảng để nâng cao chất lượng HTTTKT, còn hiệu quả hoạt động chỉ được cải thiện rõ rệt khi doanh nghiệp biết khai thác thông tin kế toán cho kiểm soát, phối hợp và ra quyết định. Qua đó, nghiên cứu đóng góp kết quả nghiên cứu bằng cách làm rõ vai trò trung tâm của chất lượng HTTTKT như một cơ chế kết nối giữa nguồn lực nội tại và hiệu quả hoạt động của doanh nghiệp logistics nhỏ và vừa tại Việt Nam.

5. Kết luận và kiến nghị chính sách

Nghiên cứu đánh giá các nhân tố ảnh hưởng đến chất lượng HTTTKT và hiệu quả hoạt động của các doanh nghiệp logistics nhỏ và vừa tại Việt Nam. Kết quả phân tích SEM cho thấy nguồn lực tài chính, công nghệ thông tin và cơ sở hạ tầng có tác động tích cực, có ý nghĩa thống kê đến chất lượng HTTTKT, trong đó cơ sở hạ tầng là nhân tố có ảnh hưởng mạnh nhất. Đối với hiệu quả hoạt động, chất lượng HTTTKT có tác động tích cực và mạnh nhất, khẳng định vai trò quan trọng của hệ thống này trong hỗ trợ kiểm soát, quản trị và ra quyết định. Bên cạnh đó, nguồn lực tài chính, công nghệ thông tin và nguồn nhân lực cũng có tác động tích cực đến hiệu quả hoạt động, trong khi kết quả của nhân tố cơ sở hạ tầng chưa có ý nghĩa thống kê đối với hiệu quả hoạt động của doanh nghiệp .

Từ kết quả nghiên cứu, doanh nghiệp logistics nhỏ và vừa cần triển khai theo lộ trình phù hợp với nguồn lực. Trong ngắn hạn, doanh nghiệp nên chuẩn hóa quy trình nhập liệu, kiểm soát chứng từ, sao lưu dữ liệu, phân quyền truy cập và kết nối thông tin giữa kế toán với vận tải, kho bãi, giao nhận và công nợ. Trong trung hạn, doanh nghiệp cần nâng cấp phần mềm kế toán, hệ thống lưu trữ dữ liệu, đồng thời đào tạo nhân sự về kỹ năng số và khai thác dữ liệu kế toán. Trong dài hạn, HTTTKT cần được tích hợp với hệ thống quản lý vận tải, kho bãi và khách hàng để hình thành cơ sở dữ liệu thống nhất phục vụ kiểm soát chi phí và ra quyết định. Đối với Nhà nước, cần hoàn thiện quy định về kế toán số, hóa đơn điện tử, lưu trữ và chia sẻ dữ liệu trong logistics; đồng thời hỗ trợ doanh nghiệp nhỏ và vừa thông qua tư vấn chuyển đổi số, đào tạo nhân lực kế toán số, chuẩn hóa quy trình dữ liệu và tiếp cận các giải pháp công nghệ có chi phí phù hợp.

Tài liệu tham khảo:

Browne, M. W., & Cudeck, R. (1993). Alternative ways of assessing model fit. In K. A. Bollen & J. S. Long (Eds.), Testing structural equation models (pp. 136–162). Sage.

DeLone, W. H., & McLean, E. R. (2003). The DeLone and McLean model of information systems success: A ten-year update. Journal of Management Information Systems, 19(4), 9–30.

Đặng, T. T. H. (2017). Hoàn thiện hệ thống thông tin kế toán tại các doanh nghiệp kinh doanh dịch vụ logistics ở Việt Nam. Luận án tiến sĩ, Trường Đại học Kinh tế Quốc dân.

Esmeray, A. (2016). The impact of accounting information systems (AIS) on firm performance: Empirical evidence in Turkish small and medium sized enterprises. International Review of Management and Marketing, 6(2), 233–236.

Hair, J. F., Black, W. C., Babin, B. J., & Anderson, R. E. (2019). Multivariate data analysis (8th ed.). Cengage Learning.

Helo, P., & Shamsuzzoha, A. H. M. (2020). Real-time supply chain—A blockchain architecture for project deliveries. Robotics and Computer-Integrated Manufacturing, 63, Article 101909.

Ngo, D. T. (2023). Factors influencing accounting information systems in small and medium enterprises: The case in Hanoi, Vietnam. International Journal of Professional Business Review, 8(6), Article e02411.

Nguyễn, B. L. (2012). Xác định và kiểm soát các nhân tố ảnh hưởng chất lượng hệ thống thông tin kế toán trong môi trường ứng dụng hệ thống hoạch định nguồn lực doanh nghiệp ERP tại các doanh nghiệp Việt Nam. Luận án tiến sĩ, Trường Đại học Kinh tế Thành phố Hồ Chí Minh.

Sunarta, I. N., & Astuti, P. D. (2023). Accounting information system quality and organizational performance: The mediating role of accounting information quality. International Journal of Professional Business Review, 8(3), Article e01192.

Vo Van, H., Abu Afifa, M., & Saleh, I. (2026). Accounting information systems and organizational performance in the cloud computing era: Evidence from SMEs. Sustainability Accounting, Management and Policy Journal, 17(1), 267–299.

Yiin Yien, T., Lim, N. K. H., Andam, J. L., & Tang, M. B. (2021). The determinants of quality in accounting information system: A case of SMEs in Sibu Sarawak. Borneo Journal of Social Science & Humanities, 3(1), 112–124.