# ĐÁNH GIÁ VAI TRÒ TRUNG GIAN CỦA KẾ TOÁN QUẢN TRỊ MÔI TRƯỜNG TRONG MỐI QUAN HỆ GIỮA ĐỔI MỚI XANH VÀ THÀNH QUẢ HOẠT ĐỘNG TẠI CÁC DOANH NGHIỆP SẢN XUẤT VIỆT NAM

**ThS. Nguyễn Thị Bích Nhi* - ThS. Trương Thị Mỹ Liên* - ThS. Nguyễn Thị Chi***

***Nghiên cứu này nhằm đánh giá nhằm đánh giá vai trò trung gian của kế toán quản trị môi trường (EMA) trong mối quan hệ giữa các dạng đổi mới xanh (GI) và thành quả hoạt động (OP). Nghiên cứu sử dụng phương pháp lấy mẫu ngẫu nhiên tại doanh nghiệp (DN) sản xuất tại Việt Nam, thu về được 245 quan sát và sử dụng phương pháp mô hình phương trình cấu trúc bình phương tối thiểu riêng phần (PLS-SEM) để kiểm định các giả thuyết nghiên cứu. Kết quả nghiên cứu EMA có tác động tích cực đến OP. GI đều có ảnh hưởng trực tiếp đến EMA và OP. Đáng chú ý, EMA đóng vai trò trung gian trong mối quan hệ giữa GI và OP.***

• Từ khóa: *kế toán quản trị môi trường, đổi mới xanh, thành quả hoạt động, PLS-SEM.*

*This study aims to evaluate the mediating role of environmental management accounting (EMA) in the relationship between Green innovation (GI) and Operational performance (OP). The study uses a random sampling method in manufacturing enterprises in Vietnam, collects 245 observations and uses the method of structural equation modeling partial least squares (PLS-SEM) to test the research hypotheses. The study results show that EMA has a positive impact on OP. GI has a direct impact on EMA and OP. Notably, EMA plays a mediating role in the relationship between GI and OP.*

• Key words: *environmental management accounting, green innovation, performance, PLS-SEM.*

*Ngày nhận bài: 15/7/2025*
*Ngày gửi phản biện: 21/11/2025*
*Ngày duyệt đăng: 31/12/2025*

*DOI: https://doi.org/10.71374/jfarv.v25.i304.10*

## 1. Đặt vấn đề

Trong bối cảnh toàn cầu hóa và sự chuyển dịch mạnh mẽ theo hướng phát triển bền vững, đổi mới xanh (GI) được xem là một chiến lược quan trọng để DN tạo ra lợi thế cạnh tranh, nâng cao năng lực hoạt động, đồng thời đáp ứng yêu cầu của xã hội về bảo vệ môi trường (Somjai & cộng sự, 2020; Jermsittiparsert & cộng sự, 2020).

Các nghiên cứu gần đây đã khẳng định rằng GI có khả năng mang lại nhiều lợi ích đáng kể cho DN, bao gồm nâng cao hiệu quả hoạt động, cải thiện uy tín và hình ảnh thương hiệu, tối ưu hóa chi phí sản xuất và đóng góp tích cực cho hiệu quả môi trường (Somjai & cộng sự, 2020). Ngoài ra, Jermsittiparsert & cộng sự (2020) cũng chỉ ra rằng việc triển khai GI còn thúc đẩy quá trình chuyển giao tri thức và tăng cường năng lực học hỏi của DN, từ đó tác động tích cực đến thành quả hoạt động. Tuy nhiên, để phát huy trọn vẹn giá trị từ GI, DN cần có một hệ thống quản trị và đo lường hiệu quả, trong đó kế toán quản trị môi trường (EMA) giữ vai trò then chốt.

Mặc dù mối quan hệ giữa GI và OP đã được nghiên cứu rộng rãi, đặc biệt trong bối cảnh các nền kinh tế phát triển, nhưng vai trò trung gian của EMA trong mối quan hệ này vẫn chưa nhận được sự quan tâm nghiên cứu đầy đủ. Các nghiên cứu hiện có, như Somjai và cộng sự (2020), chủ yếu dừng lại ở mức khẳng định gián tiếp, thiếu các bằng chứng thực nghiệm chuyên sâu. Đặc biệt, ở những nền kinh tế mới nổi như Việt Nam, bằng chứng thực nghiệm gần như chưa xuất hiện. Trong khi đó, DN Việt Nam, nhất là các DN sản xuất, đang đối mặt với áp lực hội nhập, cam kết cắt giảm phát thải và yêu cầu tiêu dùng bền vững, nhưng việc áp dụng EMA vẫn còn hạn chế. Khoảng trống này cho thấy cần có nghiên cứu chuyên sâu nhằm kiểm định vai trò trung gian của EMA, vừa góp phần hoàn thiện lý luận, vừa mang lại hàm ý quản trị giúp DN phát huy hiệu quả GI, nâng cao năng lực cạnh tranh và hướng tới phát triển bền vững.

## 2. Tổng quan nghiên cứu và giả thuyết nghiên cứu

Dựa trên các nghiên cứu lý thuyết và thực nghiệm, nhóm tác giả đề xuất một số giả thuyết sau:

*H1: GI có tác động cùng chiều đến việc vận dụng EMA của DN.*

*H2: GI có tác động cùng chiều đến OP của DN.*

** Trường Đại học Tài chính - Marketing; email: nguyennhi@ufm.edu.vn - truonglien@ufm.edu.vn - nguyenchi@ufm.edu.vn*

*H3: EMA có tác động cùng chiều đến OP của DN.*

*H4: EMA giữ vai trò trung gian trong mối quan hệ giữa GI và OP của DN.*

Dựa trên các giả thuyết đã đề cập bên trên, với nền tảng của các lý thuyết đổi mới và bền vững, tác giả đề xuất mô hình nghiên cứu như Hình 1.

**Hình 1: Mô hình nghiên cứu**

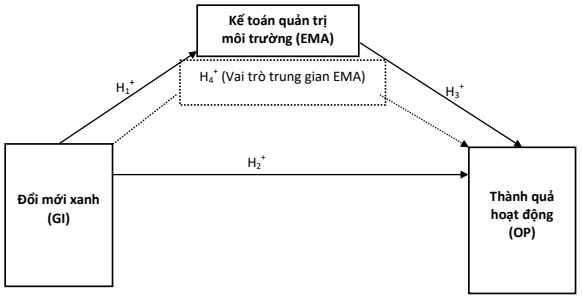


*Nguồn: Nhóm tác giả tổng hợp*

## 3. Phương pháp nghiên cứu

### *3.1. Thiết kế và đo lường*

Mô hình nghiên cứu chủ yếu được xây dựng trên cơ sở kế thừa các nghiên cứu trước, do đó cách đo lường các khái niệm nghiên cứu phần lớn được giữ nguyên. Các khái niệm trong mô hình bao gồm: Đổi mới sản phẩm (INNOPRO), Đổi mới quy trình (INNOTECH), Đổi mới hệ thống (INNOSYS), Kế toán quản trị môi trường (EMA), và Thành quả hoạt động (OP). Tất cả các biến quan sát được đo lường bằng thang Likert 5 mức độ. Toàn bộ thang đo đều được dịch, hiệu chỉnh ngữ nghĩa theo bối cảnh DN sản xuất tại Việt Nam. Trước khi triển khai khảo sát chính thức, nghiên cứu đã tiến hành khảo sát sơ bộ nhằm đảm bảo tính rõ ràng, độ tin cậy và sự phù hợp của các thang đo.

**Bảng 1: Thang đo các biến trong mô hình**

| Mã hóa | Thang đo | Căn cứ đề xuất |
|---|---|---|
| **INNOPRO** | **Đổi mới sản phẩm xanh** | |
| INNOPRO1 | Điều chỉnh thiết kế sản phẩm nhằm giảm mức tiêu thụ năng lượng trong quá trình sử dụng | Ma & cộng sự (2018) |
| INNOPRO2 | Giảm lượng chất thải phát sinh trong quá trình sử dụng sản phẩm | |
| INNOPRO3 | Thay đổi thiết kế để cải thiện khả năng tái chế sau khi sản phẩm được sử dụng. | |
| INNOPRO4 | Sử dụng các nguyên liệu thô ít gây tác động tiêu cực đến môi trường. | |
| INNOPRO5 | Thay thế các nguyên liệu truyền thống bằng nguyên liệu tái chế | |
| INNOPRO6 | Đảm bảo chứng nhận sản phẩm xanh hoặc nhãn sinh thái | |
| INNOSYS | Đổi mới hệ thống xanh | |
| INNOSYS1 | DN thiết lập hệ thống quản lý môi trường để điều phối hoạt động xanh ở cấp chiến lược | Calik & Bardudeen (2016) |
| INNOSYS2 | DN thay đổi cấu trúc tổ chức / mô hình kinh doanh để tích hợp các yêu cầu xanh | |
| INNOSYS3 | DN công bố báo cáo môi trường thường xuyên, minh bạch, và có trách nhiệm giải trình với các bên liên quan về kết quả môi trường. | |
| **INNOTECH** | **Đổi mới quy trình** | |
| INNOTECH1 | DN giảm phát thải chất thải / khí thải / nước thải | Ma & cộng sự (2018) |
| INNOTECH2 | DN cải thiện hiệu quả sử dụng năng lượng và nguyên liệu | |
| INNOTECH3 | DN áp dụng tái tuần hoàn / sử dụng lại / xử lý tái sinh vật liệu / chất thải | |
| **EMA** | **Kế toán quản trị môi trường** | |
| EMA1 | DN thu thập và phân tích thông tin về dòng nguyên vật liệu, năng lượng và chất thải phát sinh trong quá trình sản xuất | Ferreira & cộng sự (2010) |
| EMA2 | DN thực hiện đo lường và phân loại chi phí môi trường (chi phí xử lý, chi phí phòng ngừa, chi phí quản lý môi trường). | (Christ & Burritt, 2013) |
| EMA3 | Thông tin từ hệ thống EMA được sử dụng để hỗ trợ các quyết định đổi mới quy trình, đầu tư công nghệ xanh và cải tiến sản phẩm | Ferreira & cộng sự (2010) |
| EMA4 | EMA được tích hợp vào hệ thống quản trị nội bộ (lập ngân sách, đánh giá KPI, quản lý sản xuất). | (Christ & Burritt, 2013) |
| EMA5 | DN công bố thông tin môi trường liên quan đến chi phí, hiệu quả sử dụng tài nguyên và tác động của hoạt động xanh | Ferreira & cộng sự (2010) |
| **OP** | **Thành quả hoạt động** | |
| OP1 | DN đạt được cải thiện rõ rệt về hiệu quả môi trường nhờ áp dụng đổi mới xanh kết hợp với EMA. | Somjai & cộng sự (2020) |
| OP2 | DN giảm chi phí sản xuất nhờ áp dụng đổi mới xanh và sử dụng thông tin từ kế toán quản trị môi trường để kiểm soát chi phí môi trường | |
| OP3 | DN có sự tăng trưởng về doanh thu hoặc lợi nhuận sau khi triển khai GI và EMA so với trước | |
| OP4 | DN cải thiện vị thế cạnh tranh nhờ đổi mới xanh và sử dụng EMA | |
| OP5 | DN nâng cao hình ảnh, uy tín với bên liên quan nhờ thực hiện đổi mới xanh, thực hành EMA, công bố hoạt động môi trường. | |

*Nguồn: Nhóm tác giả tổng hợp*

### *3.2. Phân tích dữ liệu*

Nghiên cứu khảo sát các DN sản xuất tại Việt Nam, đặc biệt trong các ngành có tác động lớn đến môi trường (dệt may, thực phẩm, nhựa, hóa chất, vật liệu xây dựng, cơ khí). Đối tượng trả lời là cán bộ quản lý, kế toán EMA hoặc lãnh đạo DN, với điều kiện đã triển khai ít nhất một trong hai nội dung: GI hoặc EMA. Mẫu được chọn theo phương pháp thuận tiện có điều kiện, dựa trên ba tiêu chí: (1) DN sản xuất có tác động đáng kể đến môi trường; (2) đã áp dụng GI hoặc EMA; và (3) người trả lời có hiểu biết liên quan. Cỡ mẫu xác định theo quy tắc của Hair Jr & cộng sự (2017), tức gấp 10 lần số mối quan hệ tối đa hướng vào một biến phụ thuộc. Với 7 mối quan hệ của biến OP, số quan sát tối thiểu là 70. Tuy nhiên, để đảm bảo độ tin cậy, nghiên cứu đặt mục tiêu thu thập từ 150-250 DN, phù hợp với các nghiên cứu PLS-SEM trước đây. Sau quá trình sàng lọc, tác giả thu được 245 kết quả hợp lệ với các quan sát đa dạng về giữa các ngành sản xuất, nổi bật là dệt may - da giày, thực phẩm - đồ uống, nhựa - hóa chất và cơ khí - điện tử. Phần lớn DN hoạt động từ 5-10 năm. Người trả lời chủ yếu là kế toán trưởng/kế toán quản trị, bên cạnh đó có sự tham gia của trưởng phòng và ban giám đốc. Hơn một nửa số người khảo sát có từ 5 năm kinh nghiệm trở lên, đảm bảo mức độ am hiểu thực tiễn về GI và EMA.

**Bảng 2: Mô tả thống kê mẫu nghiên cứu (N = 245)**

| Biến | Phân loại | Tần số (n) | Tỷ lệ (%) |
|---|---|---|---|
| 1. Lĩnh vực hoạt động | Thực phẩm - đồ uống | 50 | 20,41 |
| | Dệt may - da giày | 55 | 22,45 |
| | Nhựa - hóa chất | 47 | 19,18 |
| | Cơ khí - điện tử | 35 | 14,29 |
| | Khác (gỗ, VLXD, in ấn...) | 58 | 23,67 |
| 2. Thời gian hoạt động | Dưới 5 năm | 90 | 36,73 |
| | Từ 5-10 năm | 119 | 48,57 |
| | Trên 10 năm | 36 | 14,70 |
| 3. Vị trí người trả lời | Trưởng/phó phòng ban chức năng | 57 | 23,27 |
| | Kế toán trưởng/kế toán quản trị | 145 | 59,18 |
| | Ban giám đốc/giám đốc vận hành | 43 | 17,55 |
| 4. Thâm niên công tác | Dưới 5 năm | 118 | 48,16 |
| | Từ 5-10 năm | 65 | 26,53 |
| | Trên 10 năm | 62 | 25,31 |

*Nguồn: Nhóm tác giả tổng hợp*

**4. Đánh giá mô hình**

***4.1. Đánh giá hệ số tải ngoài***

Kết quả nghiên cứu cho thấy tất cả các biến quan sát đều lớn hơn 0,7 cho thấy đây là khái niệm có chất lượng thang đo tốt và không cần điều chỉnh. Đồng thời, AVE và độ tin cậy của thang đo (CR) của các biến đều đạt yêu cầu (AVE > 0,5; CR> 0,7) do đó có thể giữ lại các biến quan sát này.

**Bảng 3: Kết quả đánh giá hệ số tải ngoài**

| | EMA | INNOPRO | INNOSYS | INNOTECH | OP |
|---|---|---|---|---|---|
| EMA1 | 0.863 | | | | |
| EMA2 | 0.858 | | | | |
| EMA3 | 0.818 | | | | |
| EMA4 | 0.830 | | | | |
| EMA5 | 0.864 | | | | |
| INNOPRO1 | | 0.778 | | | |
| INNOPRO2 | | 0.771 | | | |
| INNOPRO3 | | 0.797 | | | |
| INNOPRO4 | | 0.819 | | | |
| INNOPRO5 | | 0.799 | | | |
| INNOPRO6 | | 0.804 | | | |
| INNOSYS1 | | | 0.839 | | |
| INNOSYS2 | | | 0.852 | | |
| INNOSYS3 | | | 0.875 | | |
| INNOTECH1 | | | | 0.857 | |
| INNOTECH2 | | | | 0.825 | |
| INNOTECH3 | | | | 0.832 | |
| OP1 | | | | | 0.820 |
| OP2 | | | | | 0.862 |
| OP3 | | | | | 0.836 |
| OP4 | | | | | 0.842 |
| OP5 | | | | | 0.878 |

*Nguồn: Kết xuất dữ liệu từ phần mềm SmartPLS*

***4.2. Đánh giá độ tin cậy và giá trị hội tụ của thang đo***

Kết quả phân tích cho thấy tất cả các cấu trúc đều đạt Cronbach's Alpha > 0,788 và CR > 0,7, khẳng định tính nhất quán nội bộ và độ tin cậy thang đo. Đồng thời, các giá trị AVE đều vượt ngưỡng 0,5, xác nhận độ tin cậy hội tụ. Như vậy, các thang đo trong nghiên cứu đạt yêu cầu về độ tin cậy và giá trị hội tụ.

**Bảng 4: Kết quả đánh giá độ tin cậy và giá trị hội tụ**

| Cấu trúc | Số biến quan sát | Cronbach's Alpha | Composite Reliability | AVE |
|---|---|---|---|---|
| Kế toán quản trị môi trường (EMA) | 5 | 0.901 | 0.927 | 0.717 |
| **Đổi** mới sản phẩm (INNOPRO) | 6 | 0.883 | 0.911 | 0.632 |
| **Đổi** mới hệ thống (INNOSYS) | 3 | 0.817 | 0.891 | 0.731 |
| **Đổi** mới quy trình (INNOTECH) | 3 | 0.788 | 0.876 | 0.703 |
| Thành quả hoạt động (OP) | 5 | 0.902 | 0.927 | 0.719 |

*Nguồn: Kết xuất dữ liệu từ phần mềm SmartPLS*

***4.3. Đánh giá giá trị phân biệt***

Nghiên cứu kiểm tra giá trị phân biệt bằng tiêu chí Fornell-Larcker. Kết quả cho thấy căn bậc hai AVE của từng khái niệm đều lớn hơn hệ số tương quan với các khái niệm khác, khẳng định giá trị phân biệt đạt yêu cầu. Do đó, các khái niệm INNOPRO, INNOSYS, INNOTECH, EMA và OP được phân biệt rõ ràng, không có sự trùng lặp trong đo lường.

Kết quả nghiên cứu cho thấy tất cả các giá trị HTMT đều nhỏ hơn 0,85, khẳng định các khái niệm INNOPRO, INNOSYS, INNOTECH, EMA và OP đạt giá trị phân biệt. Điều này cho thấy các cấu trúc tiềm ẩn trong mô hình có tính độc lập, không bị trùng lặp về đo lường.

***4.4. Kiểm định giả thuyết nghiên cứu***

Tác giả sử dụng Bootstrapping với cỡ mẫu N= 5000 nhằm kiểm định các giả thuyết nghiên cứu.

**Bảng 5: Kết quả kiểm định các tác động trực tiếp**

| Giả thuyết | Mối quan hệ | Hệ số (O) | Standard Deviation | T Statistics | P Values | Kết luận |
|---|---|---|---|---|---|---|
| H1a | INNOPRO -> EMA | 0.216 | 0.056 | 3.842 | 0 | Chấp nhận |
| H1b | INNOPRO -> OP | 0.131 | 0.054 | 2.406 | 0.016 | Chấp nhận |
| H2a | INNOSYS -> EMA | 0.3 | 0.062 | 4.825 | 0 | Chấp nhận |
| H2b | INNOSYS -> OP | 0.217 | 0.078 | 2.781 | 0.006 | Chấp nhận |
| H3a | INNOTECH -> EMA | 0.329 | 0.068 | 4.853 | 0 | Chấp nhận |
| H3b | INNOTECH -> OP | 0.264 | 0.073 | 3.61 | 0 | Chấp nhận |
| H4 | EMA -> OP | 0.245 | 0.087 | 2.814 | 0.005 | Chấp nhận |

*Nguồn: Kết xuất dữ liệu từ phần mềm SmartPLS*

Kết quả kiểm định mô hình cấu trúc PLS-SEM cho thấy tất cả các mối quan hệ trong mô hình nghiên cứu đều có ý nghĩa thống kê ($p < 0,05$), trong đó đa số đạt mức ý nghĩa rất cao ($p < 0,01$). Bên cạnh đó, các nhân tố đổi mới đều có ảnh hưởng đáng kể đến EMA: đổi mới sản phẩm (INNOPRO) với $\beta = 0,216$ ($p < 0,001$), đổi mới hệ thống (INNOSYS) với $\beta = 0,300$ ($p < 0,001$), và đổi mới quy trình (INNOTECH) với $\beta = 0,329$ ($p < 0,001$). Điều này chứng tỏ các dạng đổi mới trong DN đều góp phần thúc đẩy việc áp dụng kế toán quản trị môi trường.

Ngoài tác động gián tiếp thông qua EMA, các đổi mới này còn ảnh hưởng trực tiếp đến hiệu quả hoạt động (OP), cụ thể: đổi mới sản phẩm ($\beta = 0,131$; $p = 0,016$), đổi mới hệ thống ($\beta = 0,217$; $p = 0,006$), và đổi mới quy trình ($\beta = 0,264$; $p < 0,001$). Như vậy, kết quả nghiên cứu không chỉ khẳng định vai trò cầu nối quan trọng của EMA mà còn cho thấy bản thân các nhân tố đổi mới cũng trực tiếp góp phần nâng cao hiệu quả hoạt động của DN sản xuất.

Kết quả kiểm định vai trò trung gian cho thấy EMA đóng vai trò trung gian có ý nghĩa thống kê trong mối quan hệ giữa các nhân tố đổi mới và hiệu quả hoạt động (OP). Cụ thể, đổi mới sản phẩm (INNOPRO) tác động gián tiếp đến OP thông qua EMA với hệ số $\beta = 0,053$, $T = 2,362$ và $p = 0,019$. Tương tự, đổi mới hệ thống (INNOSYS) cũng có tác động gián tiếp đến OP thông qua EMA với hệ số $\beta = 0,073$, $T = 2,196$ và $p = 0,029$. Đặc biệt, đổi mới quy trình (INNOTECH) có hệ số tác động gián tiếp lớn nhất $\beta = 0,080$, với $T = 2,445$ và $p = 0,015$, cho thấy đây là nhân tố nổi bật thúc đẩy hiệu quả hoạt động của DN thông qua EMA.

Như vậy, kết quả phân tích khẳng định EMA giữ vai trò cầu nối quan trọng trong việc chuyển hóa tác động của các loại hình đổi mới thành kết quả hoạt động,

đồng thời nhấn mạnh rằng việc thúc đẩy đổi mới sản phẩm, hệ thống và quy trình sẽ góp phần nâng cao hiệu quả hoạt động DN thông qua việc tăng cường áp dụng EMA.

**Hình 2: Kết quả kiểm định mô hình cấu trúc**

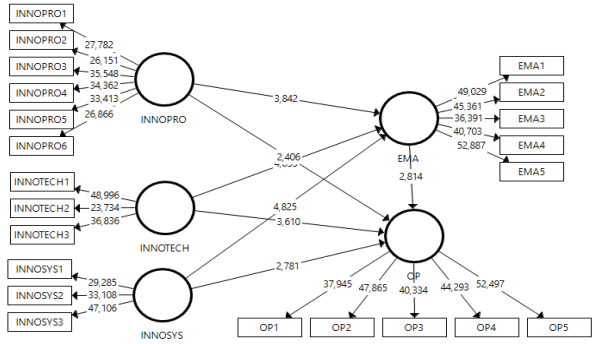


*Nguồn: kết xuất dữ liệu từ phần mềm SmartPLS*

### *4.5. Kiểm định độ phù hợp của mô hình*

Kết quả đánh giá cho thấy mô hình có độ phù hợp tốt với SRMR = 0,055 (< 0,08). Các chỉ số bổ trợ như d_ULS, d_G ở mức thấp, Chi-Square của mô hình ước lượng gần với mô hình bão hòa, và NFI = 0,870 tiệm cận ngưỡng 0,90, tất cả đều xác nhận mô hình nghiên cứu đạt yêu cầu.

## 5. Thảo luận

Nghiên cứu đã khẳng định vai trò của đổi mới trong việc thúc đẩy cả EMA và hiệu quả hoạt động, đồng thời chứng minh EMA vừa có tác động trực tiếp đến OP, vừa giữ vai trò trung gian trong mối quan hệ giữa đổi mới và OP. Kết quả phản ánh đúng bối cảnh thực tiễn tại các DN sản xuất Việt Nam, nơi đổi mới công nghệ, sản phẩm và hệ thống ngày càng trở thành động lực then chốt cho phát triển bền vững. Tuy nhiên, kết quả cũng đặt ra yêu cầu DN cần xem EMA không chỉ là công cụ kế toán thuần túy mà còn là một phần trong chiến lược đổi mới để tối ưu hóa hiệu quả hoạt động dài hạn.

Hàm ý quản trị từ nghiên cứu cho thấy các DN sản xuất tại Việt Nam cần coi đổi mới xanh là một năng lực cốt lõi, không chỉ để tuân thủ pháp luật mà còn tạo lợi thế cạnh tranh bền vững; đồng thời, cần kết hợp đổi mới sản phẩm và quy trình theo hướng thân thiện môi trường với việc áp dụng các chuẩn mực quốc tế nhằm nâng cao uy tín và khả năng hội nhập. Bên cạnh đó, EMA cần được sử dụng như công cụ chiến lược hỗ trợ ra quyết định, giúp đo lường và kiểm soát chi phí - lợi ích từ hoạt động xanh, qua đó gắn kết mục tiêu môi trường với mục tiêu tài chính và sản xuất. Việc tích hợp đổi mới xanh với EMA sẽ giúp DN không chỉ tối ưu hóa tài nguyên, giảm thiểu chi phí môi trường mà còn nâng cao hiệu quả hoạt động toàn diện, củng cố niềm tin từ nhà đầu tư, khách hàng và đối tác, qua đó đạt được sự phát triển bền vững lâu dài.

Hàm ý chính sách rút ra từ nghiên cứu cho thấy Nhà nước cần đóng vai trò định hướng và hỗ trợ mạnh mẽ để thúc đẩy đổi mới xanh và kế toán quản trị môi trường trong DN sản xuất. Trước hết, việc hoàn thiện khung pháp lý, ban hành chuẩn mực kế toán môi trường, quy định công bố thông tin bền vững và các tiêu chuẩn đánh giá hiệu suất môi trường sẽ giúp DN có căn cứ rõ ràng trong việc triển khai chiến lược phát triển bền vững. Song song đó, các chính sách hỗ trợ tài chính như tín dụng xanh, ưu đãi thuế và khuyến khích đầu tư vào công nghệ sạch sẽ tạo động lực để DN giảm chi phí, nâng cao hiệu quả hoạt động và gia tăng năng lực cạnh tranh. Ngoài ra, cần đẩy mạnh đào tạo, tập huấn và nâng cao nhận thức cho đội ngũ quản lý và kế toán về vai trò của EMA và lợi ích dài hạn của đổi mới xanh, đồng thời phát triển hệ sinh thái đổi mới sáng tạo, thúc đẩy hợp tác trong nước và quốc tế thông qua các cụm công nghiệp xanh, trung tâm đổi mới và vườn ươm công nghệ. Cuối cùng, cơ chế giám sát, đánh giá và công khai minh bạch thông tin phát triển bền vững cần được tăng cường nhằm khuyến khích DN gắn kết mục tiêu kinh tế với trách nhiệm xã hội và môi trường. Những định hướng chính sách này không chỉ giúp DN tối ưu hóa thành quả hoạt động, mà còn góp phần thúc đẩy nền kinh tế xanh, bền vững và hội nhập sâu rộng vào thị trường toàn cầu.

Mặc dù nghiên cứu đã làm rõ mối quan hệ giữa đổi mới xanh, EMA và thành quả hoạt động, nhưng vẫn tồn tại một số hạn chế. Thứ nhất, phạm vi nghiên cứu chủ yếu tập trung vào DN sản xuất ở một số tỉnh phía Nam, nên tính khái quát hóa còn hạn chế. Thứ hai, việc thu thập dữ liệu bằng bảng hỏi có thể dẫn đến thiên lệch nhận thức từ người trả lời. Cuối cùng, mô hình chưa xem xét đầy đủ các yếu tố trung gian và điều tiết như vai trò lãnh đạo, áp lực pháp lý hay năng lực công nghệ. Những hạn chế này mở ra hướng cho các nghiên cứu tiếp theo mở rộng phạm vi, kết hợp dữ liệu thứ cấp và bổ sung thêm các biến điều tiết, trung gian để đem lại cái nhìn toàn diện hơn.

**Tài liệu tham khảo:**

*Calik, E., & Bardudeen, F. (2016). A measurement scale to evaluate sustainable innovation performance in manufacturing organizations. Procedia Cirp, 40, 449-454.*

*Christ, K. L., & Burritt, R. L. (2013). Environmental management accounting: the significance of contingent variables for adoption. Journal of cleaner production, 41, 163-173.*

*Ferreira, A., Moulang, C., & Hendro, B. (2010). Environmental management accounting and innovation: an exploratory analysis. Accounting, Auditing & Accountability Journal, 23(7), 920-948.*

*Hair Jr, J. F., Matthews, L. M., Matthews, R. L., & Sarstedt, M. (2017). PLS-SEM or CB-SEM: updated guidelines on which method to use. International Journal of Multivariate Data Analysis, 1(2), 107-123.*

*Jermsittiparsert, K., Somjai, S., & Toopgajank, S. (2020). Factors affecting firm's energy efficiency and environmental performance: the role of environmental management accounting, green innovation and environmental proactivity. International Journal of Energy Economics and Policy, 10(3), 325-331.*

*Nguyen, T. M. A. (2024). Adoption of environmental management accounting in Vietnamese enterprises: An empirical analysis of influencing determinants. PloS One, 19(7), e0304902.*

*Somjai, S., Fongtanakit, R., & Laosillapacharoen, K. (2020). Impact of environmental commitment, environmental management accounting and green innovation on firm performance: An empirical investigation. International Journal of Energy Economics and Policy, 10(3), 204-210.*