ẢNH HƯỞNG CỦA ÁP DỤNG KẾ TOÁN QUẢN TRỊ CHI PHÍ MÔI TRƯỜNG TỚI HIỆU QUẢ THỰC HIỆN ESG TRONG CÁC DOANH NGHIỆP SẢN XUẤT DƯỢC PHẨM VIỆT NAM

ThS. Vũ Thị Diệp* - TS. Bùi Thị Thu Hương**

Nghiên cứu phân tích mối quan hệ giữa kế toán quản trị chi phí môi trường, tài chính xanh, sản xuất bền vững và hiệu quả thực hiện ESG tại các doanh nghiệp sản xuất dược phẩm Việt Nam. Dữ liệu được thu thập từ 80 doanh nghiệp và phân tích bằng phương pháp PLS-SEM. Kết quả cho thấy kế toán quản trị chi phí môi trường có tác động trực tiếp và mạnh nhất đến hiệu quả ESG, đồng thời tác động gián tiếp thông qua sản xuất bền vững. Sản xuất bền vững chỉ đóng vai trò trung gian một phần, trong khi tài chính xanh không tạo ra tác động trực tiếp có ý nghĩa đến ESG. Nghiên cứu nhấn mạnh vai trò nền tảng của năng lực quản trị nội bộ và thực hành sản xuất trong việc nâng cao hiệu quả ESG tại doanh nghiệp.

• Từ khóa: *kế toán quản trị chi phí môi trường, chi phí môi trường, esg, doanh nghiệp sản xuất dược phẩm.*

This study analyzes the relationship between environmental cost management accounting, green finance, sustainable production, and ESG performance in Vietnamese pharmaceutical manufacturing companies. Data was collected from 80 companies and analyzed using PLS-SEM. The results show that environmental cost management accounting has the strongest direct impact on ESG performance, while it also has an indirect impact through sustainable production. Sustainable production plays only a partial mediating role, while green finance does not have a significant direct impact on ESG. The study emphasizes the fundamental role of internal governance capabilities and production practices in improving ESG performance in businesses.

• Key words: *environmental cost management accounting, environmental costs, ESG, pharmaceutical manufacturing companies.*

Ngày nhận bài: 26/3/2026
Ngày gửi phản biện: 26/5/2026
Ngày duyệt đăng: 03/6/2026

DOI: https://doi.org/10.71374/jfarv.v26.i314.18

1. Giới thiệu

Trước những thách thức ngày càng gia tăng từ biến đổi khí hậu và suy thoái môi trường, phát triển bền vững đã trở thành chiến lược trọng tâm của nhiều quốc gia và doanh nghiệp (DN). Khung tiếp cận ESG ngày càng được nhìn nhận như công cụ tổng hợp để đánh giá cam kết phát triển bền vững của DN. Các DN sản xuất dược phẩm, với đặc thù sử dụng nhiều tài nguyên và phát sinh rủi ro môi trường cao thì việc thực hiện ESG càng trở nên cấp thiết. Trong bối cảnh đó, kế toán quản trị chi phí môi trường (KTQT CPMT) đóng vai trò hỗ trợ nhận diện, đo lường và cung cấp thông tin phục vụ ra quyết định theo định hướng bền vững. Trên cơ sở đó, bài báo phân tích ảnh hưởng của việc áp dụng KTQT CPMT đến hiệu quả ESG trong các DN sản xuất dược phẩm Việt Nam, nhằm cung cấp bằng chứng thực nghiệm góp phần hoàn thiện thực hành quản trị bền vững.

2. Cơ sở lý thuyết và giả thuyết nghiên cứu

2.1. Cơ sở lý thuyết

Lý thuyết tình huống được sử dụng làm nền tảng lý thuyết cho nghiên cứu, bởi cách tiếp cận này cho phép lý giải vì sao hiệu quả thực hiện ESG phụ thuộc vào mức độ DN tổ chức và triển khai các thực hành quản trị phù hợp với bối cảnh hoạt động (Otley, 2016; Imbrogiano, 2020). Theo lý thuyết tình huống, không tồn tại một mô hình quản trị hay cách thức tổ chức tối ưu mang tính phổ quát. Hiệu quả của các thực hành quản trị phụ thuộc vào mức độ phù hợp giữa công cụ được áp dụng và các điều kiện cụ thể của tổ chức (Otley, 2016). Theo đó, việc điều chỉnh cơ cấu tổ chức, chiến lược và hệ thống quản trị theo môi trường hoạt động được xem là tiền đề quan trọng để các thực hành quản trị phát huy hiệu quả trong thực tiễn.

Trong lĩnh vực kế toán quản trị, lý thuyết tình

** Trường Đại học Kinh tế Kỹ thuật Công nghiệp; email: vtdiep@uneti.edu.vn*
*** Học viện Tài chính; email: buithuhuong@hvtc.edu.vn*

huống đã được vận dụng rộng rãi trong nghiên cứu hệ thống thông tin kế toán từ những năm 1970. Nhiều nghiên cứu chỉ ra rằng hệ thống kế toán quản trị chịu ảnh hưởng đáng kể bởi các nhân tố tình huống như môi trường hoạt động, cơ cấu tổ chức và công nghệ sản xuất (Gordon & Miller, 1976; Waterhouse & Tiessen, 1978; Otley, 1980).

Trên cơ sở đó, nghiên cứu xem KTQT CPMT là một thực hành quản trị có mức độ áp dụng khác nhau giữa các DN. Tác động của KTQT CPMT đến hiệu quả thực hiện ESG không mang tính cố định, mà phụ thuộc vào mức độ phù hợp giữa cách thức triển khai và đặc điểm của bối cảnh hoạt động. Cách tiếp cận này nhấn mạnh vai trò của tính phù hợp tình huống, đồng thời bác bỏ giả định về một mô hình KTQT CPMT tối ưu chung cho mọi DN.

2.2. Giả thuyết nghiên cứu

Mức độ áp dụng KTQT CPMT và hiệu quả thực hiện ESG

Theo lý thuyết tình huống, thực hành quản trị chỉ tạo ra hiệu quả khi giúp DN đáp ứng các yêu cầu bối cảnh và chuyển hóa chúng thành quyết định phù hợp. Theo đó, KTQT CPMT nâng cao hiệu quả thực hiện ESG chủ yếu thông qua việc chuẩn hóa và cải thiện chất lượng thông tin chi phí môi trường (CPMT). Khi KTQT CPMT được áp dụng ở mức cao, DN có thể gắn chi phí với điểm phát sinh, làm rõ nguyên nhân và thực hiện so sánh chi phí - lợi ích giữa các phương án phòng ngừa và khắc phục. Nhờ vậy, các quyết định về công nghệ, quy trình, kiểm soát tài nguyên và chất thải được hỗ trợ bởi thông tin đáng tin cậy, qua đó cải thiện kết quả ESG (Almahmoud và cộng sự, 2015; Caiado và cộng sự, 2017; Appannan và cộng sự, 2023). Lập luận này phù hợp với ngành sản xuất dược phẩm, nơi yêu cầu về kiểm soát quy trình, an toàn môi trường, sức khỏe và minh bạch quản trị ở mức cao.

H1: Mức độ áp dụng KTQT CPMT có tác động tích cực đến hiệu quả thực hiện ESG trong các DN sản xuất dược phẩm Việt Nam.

Tài chính xanh và hiệu quả thực hiện ESG

Tài chính xanh được xem là nguồn lực quan trọng giúp DN tiếp cận vốn cho các hoạt động giảm thiểu tác động môi trường, nâng cao trách nhiệm xã hội và cải thiện chất lượng quản trị. Nhiều nghiên cứu ghi nhận mối quan hệ tích cực giữa tài chính xanh và kết quả ESG, đồng thời nhấn mạnh vai trò của tài chính xanh trong thúc đẩy phát triển bền vững trong các bối cảnh khác nhau (Nguyen và cộng sự, 2023; Yang và cộng sự, 2022). Ở cấp độ DN, bằng chứng cho thấy tài chính xanh không chỉ góp phần nâng cao hiệu quả ESG mà còn giúp hạn chế rủi ro "tô xanh hình ảnh" trong công bố thông tin bền vững (Zhang, 2023); đồng thời, các chính sách và công cụ tài chính xanh có tác động rõ nét hơn trong các ngành nhạy cảm về môi trường (Sun và cộng sự, 2023; Xue và cộng sự, 2023) và sự phát triển đầu tư dịch vụ tài chính xanh gắn với kỳ vọng gia tăng từ các bên liên quan (Ng, 2021). Đối với DN sản xuất dược phẩm, việc tiếp cận tài chính xanh tạo điều kiện đầu tư công nghệ sạch, nâng cấp quy trình và hệ thống kiểm soát, qua đó cải thiện kết quả ESG. Quan điểm này được củng cố khi xem xét tài chính xanh trong bối cảnh quản trị các ngành nhạy cảm (Zhen và cộng sự, 2024).

H2: Tài chính xanh có tác động tích cực đến hiệu quả thực hiện ESG trong các DN sản xuất dược phẩm Việt Nam.

Mức độ áp dụng KTQT CPMT và sản xuất bền vững

Theo lý thuyết tình huống, các thực hành quản trị chỉ phát huy hiệu quả khi được tổ chức và vận hành phù hợp với điều kiện bối cảnh, giúp DN chuyển hóa yêu cầu sản xuất bền vững thành cải tiến vận hành. Ở góc độ kế toán quản trị, nhiều nghiên cứu cho thấy hệ thống thông tin môi trường có thể hỗ trợ chuyển mục tiêu môi trường thành cải tiến quy trình và hiệu quả vận hành (Latan và cộng sự, 2018; Jiao và cộng sự, 2023). Trên cơ sở đó, với trọng tâm là cung cấp thông tin CPMT, KTQT CPMT được kỳ vọng hỗ trợ DN lượng hóa và so sánh chi phí với lợi ích giữa các phương án công nghệ và quy trình, kiểm soát hao phí tài nguyên và tăng cường các giải pháp phòng ngừa, từ đó thúc đẩy sản xuất bền vững trong các DN sản xuất dược phẩm Việt Nam.

H3: Mức độ áp dụng KTQT CPMT có tác động tích cực đến sản xuất bền vững trong các DN sản xuất dược phẩm Việt Nam.

Tài chính xanh và sản xuất bền vững

Theo lý thuyết tình huống, các nguồn lực và công cụ quản trị chỉ phát huy hiệu quả khi được tích hợp phù hợp vào cơ chế điều hành và ra quyết định, qua đó chuyển hóa mục tiêu bền vững thành thay đổi trong hoạt động sản xuất. Trong khuôn khổ này, tài chính xanh được xem là nguồn lực quan trọng giúp DN giảm rào cản chi phí vốn cho đầu tư công nghệ sạch, nâng cấp hệ thống quản lý môi trường và cải tiến quy trình theo hướng chủ động kiểm soát tác động môi trường. Nhiều nghiên cứu cho thấy khi DN có điều kiện nguồn lực phù hợp, khả năng triển

khai các cải tiến sản xuất bền vững được nâng cao (Johnstone, 2020; Ali và cộng sự, 2022); đồng thời, hiệu quả sử dụng năng lượng và năng lực quản trị môi trường góp phần hỗ trợ DN đạt được các mục tiêu bền vững và lợi thế cạnh tranh (Jiao và cộng sự, 2023). Kết quả nghiên cứu gần đây của Zhen và cộng sự (2024) cũng nhấn mạnh việc kết hợp tài chính xanh với các thực hành kế toán quản trị môi trường có tác động tích cực đến quá trình chuyển đổi sang mô hình sản xuất bền vững.

H4: Tài chính xanh có tác động tích cực đến sản xuất bền vững.

Vai trò trung gian của sản xuất bền vững

Sản xuất bền vững được hiểu là việc tích hợp các yếu tố môi trường vào toàn bộ quá trình sản xuất nhằm sử dụng hiệu quả tài nguyên, kiểm soát phát sinh chất thải và giảm thiểu tác động tiêu cực đến môi trường (Caiado và cộng sự, 2017; Zhang và cộng sự, 2021), qua đó góp phần duy trì cân bằng sinh thái dài hạn (Liu và cộng sự, 2021). Cách tiếp cận này nhấn mạnh hiệu quả sử dụng nguyên vật liệu, năng lượng và nước, giúp giảm dấu chân môi trường và cải thiện hiệu quả giảm chi phí trong dài hạn (Jiao và cộng sự, 2023). Bên cạnh đó, sản xuất bền vững còn bao hàm các khía cạnh xã hội như điều kiện lao động, phúc lợi các bên liên quan và mối quan hệ với cộng đồng (Shah và cộng sự, 2020), qua đó nâng cao uy tín DN và hỗ trợ quản trị rủi ro môi trường - xã hội (Zheng, 2021).

Trong nghiên cứu này, sản xuất bền vững được xem là cơ chế trung gian then chốt chuyển hóa tác động của KTQT CPMT và tài chính xanh thành các kết quả ESG. Cụ thể, khi mức độ áp dụng KTQT CPMT cao, thông tin CPMT sẽ hỗ trợ cải tiến quy trình, tối ưu sử dụng tài nguyên và kiểm soát phát thải; trong khi đó, tài chính xanh tạo điều kiện đầu tư công nghệ sạch và đổi mới quy trình. Thông qua việc thúc đẩy sản xuất bền vững, tác động của KTQT CPMT và tài chính xanh được hiện thực hóa thành các kết quả ESG cụ thể.

H5.1: Sản xuất bền vững đóng vai trò trung gian trong mối quan hệ giữa mức độ áp dụng KTQT CPMT và hiệu quả thực hiện ESG.

H5.2: Sản xuất bền vững đóng vai trò trung gian trong mối quan hệ giữa tài chính xanh và hiệu quả thực hiện ESG.

2.3. Mô hình nghiên cứu

Trên cơ sở các giả thuyết đã phát triển, nghiên cứu đề xuất mô hình phân tích mối quan hệ giữa mức độ áp dụng KTQT CPMT, tài chính xanh và hiệu quả thực hiện ESG, trong đó sản xuất bền vững đóng vai trò biến trung gian. Mô hình kế thừa cách tiếp cận của Zhen và cộng sự (2024), đồng thời điều chỉnh bằng cách tập trung vào KTQT CPMT như một cấu phần chuyên sâu của kế toán quản trị môi trường, phản ánh trực tiếp vai trò của thông tin CPMT trong quản trị nội bộ.

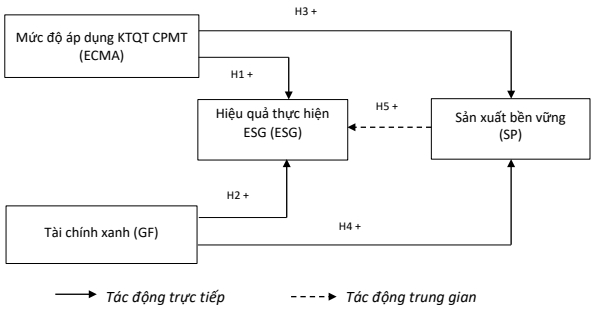

3. Phương pháp nghiên cứu

Nghiên cứu sử dụng dữ liệu từ 80 bảng hỏi hợp lệ thu thập năm 2025 tại các DN sản xuất dược phẩm Việt Nam, với đối tượng khảo sát là nhà quản lý và kế toán. Các biến được đo lường bằng thang Likert 5 mức, kế thừa và điều chỉnh từ các nghiên cứu trước. Mức độ áp dụng KTQT CPMT (ECMA) được đo theo mức độ triển khai, còn tài chính xanh (GF), sản xuất bền vững (SP) và hiệu quả thực hiện ESG (ESG) phản ánh mức độ đồng thuận của người trả lời đối với các phát biểu. Dữ liệu được phân tích bằng PLS-SEM trên phần mềm SmartPLS4, phù hợp với quy mô mẫu và mục tiêu kiểm định mô hình.

4. Kết quả nghiên cứu

4.1. Đánh giá mô hình đo lường

Độ tin cậy và giá trị hội tụ được đánh giá qua Cronbach's Alpha, độ tin cậy tổng hợp (CR), hệ số tải ngoài và phương sai trích trung bình (AVE). Kết quả tại bảng 1 cho thấy tất cả các thang đo đều đạt độ tin cậy cao, với Cronbach's Alpha từ 0,854 đến 0,910, CR từ 0,902 đến 0,928, hệ số tải ngoài trên 0,74 và AVE trong khoảng 0,649 - 0,711, đều vượt ngưỡng khuyến nghị của Hair và cộng sự (2022).

Bảng 1. Độ tin cậy và giá trị hội tụ của các thang đo

Cấu trúc	Chỉ số	Hệ số tải ngoài	Cronbach's Alpha	Độ tin cậy tổng hợp (CR)	AVE
Mức độ áp dụng KTQT CPMT (ECMA)	ECMA1	0,828	0,910	0,928	0,649
	ECMA2	0,771			
	ECMA3	0,802			
	ECMA4	0,767			
	ECMA5	0,801			
	ECMA6	0,825			
	ECMA7	0,843			

Cấu trúc	Chỉ số	Hệ số tải ngoài	Cronbach's Alpha	Độ tin cậy tổng hợp (CR)	AVE
Hiệu quả thực hiện ESG (ESG)	ESG1	0,855	0,898	0,925	0,711
	ESG2	0,776			
	ESG3	0,876			
	ESG4	0,838			
	ESG5	0,867			
Sản xuất bền vững (SP)	SP1	0,865	0,863	0,905	0,706
	SP2	0,773			
	SP3	0,848			
	SP4	0,871			
Tài chính xanh (GF)	GF1	0,865	0,854	0,902	0,697
	GF2	0,830			
	GF3	0,747			
	GF4	0,891			

Giá trị phân biệt của các thang đo được kiểm định bằng ba tiêu chí phổ biến trong PLS-SEM, gồm Fornell–Larcker, hệ số Heterotrait–Monotrait (HTMT) và hệ số tải chéo (cross-loadings). Theo tiêu chí Fornell-Larcker (1981), căn bậc hai của AVE của mỗi cấu trúc ở bảng 2 đều lớn hơn các hệ số tương quan với các cấu trúc còn lại, cho thấy các khái niệm được phân biệt rõ ràng trong mô hình. Kết quả kiểm định HTMT cho thấy tất cả các hệ số đều dưới ngưỡng 0,85, không xảy ra hiện tượng chồng lấn giữa các thang đo. Phân tích hệ số tải chéo cũng cho thấy mỗi biến quan sát đều có hệ số tải ngoài cao nhất trên cấu trúc mà nó đại diện. Như vậy, các thang đo trong nghiên cứu đáp ứng yêu cầu về giá trị phân biệt.

Bảng. Giá trị phân biệt (Fornell-Larcker criterion)

	ECMA	ESG	GF	SP
ECMA	0,806			
ESG	0,773	0,843		
GF	0,718	0,681	0,835	
SP	0,702	0,694	0,724	0,840

Đa cộng tuyến được kiểm tra ở cả cấp độ chỉ báo (Outer VIF) và cấp độ cấu trúc (Inner VIF) nhằm bảo đảm tính ổn định của các ước lượng. Kết quả cho thấy toàn bộ giá trị Outer VIF nằm trong khoảng từ 1,550 đến 2,800 và Inner VIF dao động từ 2,061 đến 2,566, đều thấp hơn ngưỡng cảnh báo 5 theo khuyến nghị của Lowry và cộng sự (2014). Các kết quả này khẳng định không tồn tại hiện tượng đa cộng tuyến trong mô hình, qua đó đảm bảo độ tin cậy của các ước lượng.

4.2. Đánh giá mô hình cấu trúc và kiểm định giả thuyết

Mô hình nghiên cứu có khả năng giải thích tốt đối với các biến nội sinh. Cụ thể, biến ESG có R^2 = 0,652, cho thấy khoảng 65,2% mức độ biến thiên được lý giải bởi ECMA, GF và SP. Biến SP đạt R^2 = 0,593, phản ánh 59,3% sự biến thiên được giải thích bởi ECMA và GF. Theo Hair và cộng sự (2022), các giá trị này đạt mức trung bình khá, khẳng định năng lực giải thích phù hợp của mô hình trong bối cảnh nghiên cứu.

Kiểm định các mối quan hệ trực tiếp

Mô hình cấu trúc được ước lượng bằng PLS-SEM kết hợp bootstrapping với 5.000 mẫu lặp, theo khuyến nghị của Hair và cộng sự (2022). Các giả thuyết được đánh giá dựa trên hệ số đường dẫn chuẩn hóa (β), giá trị *t*, mức ý nghĩa (*p*), khoảng tin cậy bootstrap 95% và hệ số tác động f^2. Kết quả ước lượng được minh họa trong hình dưới đây:

Hình. Kết quả ước lượng mô hình cấu trúc bằng phương pháp bootstrapping

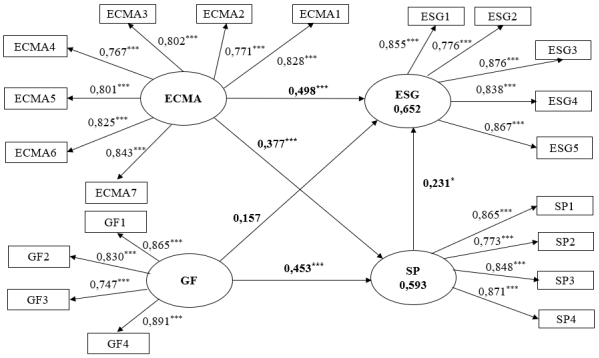

*Ghi chú: *** p < 0,001; ** p < 0,01; * p < 0,05; hệ số không có dấu sao là không có ý nghĩa thống kê*

Kết quả cho thấy ECMA có tác động trực tiếp, dương và có ý nghĩa thống kê mạnh đến ESG (β = 0,498; $p < 0,001$; $f^2 = 0,296$), qua đó khẳng định vai trò trung tâm của ECMA trong nâng cao ESG tại các DN sản xuất dược phẩm Việt Nam. Giả thuyết H1 được chấp nhận.

Bảng. Kết quả kiểm định các giả thuyết nghiên cứu trực tiếp

Giả thuyết	Quan hệ	β	t	p	2.5%	97.5%	f^2	Kết luận
H1	ECMA → ESG	0,498	4,185	0,000	0,234	0,711	0,296	Chấp nhận
H2	GF → ESG	0,157	1,411	0,158	- 0,081	0,361	0,028	Không có ý nghĩa
H3	ECMA → SP	0,377	3,610	0,000	0,180	0,583	0,169	Chấp nhận
H4	GF → SP	0,453	3,992	0,000	0,207	0,651	0,245	Chấp nhận
H5	SP → ESG	0,231	2,431	0,015	0,049	0,419	0,062	Chấp nhận

Ngược lại, mối quan hệ trực tiếp giữa GF và ESG không đạt ý nghĩa thống kê (β = 0,157; p = 0,158; $f^2 = 0,028$), do vậy nguồn lực tài chính xanh chưa được chuyển hóa trực tiếp thành kết quả ESG trong bối cảnh nghiên cứu. Giả thuyết H2 không được chấp nhận.

Đối với biến trung gian, ECMA có tác động tích cực và có ý nghĩa đến SP (β = 0,377; $p < 0,001$; $f^2 = 0,169$), trong khi GF thể hiện tác động mạnh hơn đến SP (β = 0,453; $p < 0,001$; $f^2 = 0,245$). Các kết quả này cho thấy cả năng lực quản trị CPMT và nguồn lực tài chính xanh đều là các yếu tố thúc đẩy quan trọng đối với thực hành sản xuất bền vững (H3 và H4 được chấp nhận).

Cuối cùng, SP có tác động dương và có ý nghĩa đến ESG (β = 0,231; $p < 0,05$; $f^2 = 0,062$), dù mức

độ tác động ở mức nhỏ. Kết quả này xác nhận vai trò của sản xuất bền vững như một cơ chế chuyển hóa các thực hành quản trị và đầu tư xanh thành kết quả ESG cụ thể. Giả thuyết H5 được chấp nhận.

Nhìn chung, mô hình cho thấy ECMA và SP giữ vai trò nền tảng, trong khi GF chủ yếu phát huy ảnh hưởng gián tiếp thông qua SP, hơn là tác động trực tiếp đến ESG.

Kiểm định vai trò biến trung gian

Vai trò trung gian của SP được kiểm định bằng phương pháp PLS-SEM với bootstrapping 5.000 mẫu, dựa trên phân tích hiệu ứng gián tiếp và tỷ lệ ảnh hưởng trung gian (VAF).

Bảng. Kết quả phân tích vai trò biến trung gian

Mối quan hệ trung gian	Ảnh hưởng trực tiếp (β)	Ảnh hưởng gián tiếp (β)	Tổng ảnh hưởng	VAF (%)	Loại ảnh hưởng
ECMA → SP → ESG	0,498	0,087	0,585	14,9%	Trung gian một phần
GF → SP → ESG	0,157	0,105	0,262	40,1%	Không đủ bằng chứng trung gian

Kết quả cho thấy SP đóng vai trò trung gian một phần trong mối quan hệ giữa ECMA và ESG. Cụ thể, hiệu ứng gián tiếp ECMA → SP → ESG đạt β = 0,087 (p = 0,035), với khoảng tin cậy BCa 95% không bao hàm giá trị 0; ảnh hưởng gián tiếp chiếm 14,9% tổng ảnh hưởng của ECMA lên ESG.

Ngược lại, vai trò trung gian của SP trong mối quan hệ giữa GF và ESG không được xác nhận, khi hiệu ứng gián tiếp GF → SP → ESG không đạt ý nghĩa thống kê (β = 0,105; p = 0,058) và khoảng tin cậy BCa bao hàm giá trị 0.

5. Thảo luận

Kết quả nghiên cứu khẳng định vai trò trung tâm của mức độ áp dụng KTQT CPMT trong việc nâng cao hiệu quả thực hiện ESG tại các DN sản xuất dược phẩm Việt Nam, không chỉ thông qua tác động trực tiếp mà còn gián tiếp qua sản xuất bền vững. Điều này cho thấy thông tin CPMT không chỉ phục vụ kiểm soát chi phí mà còn là nền tảng quản trị giúp tích hợp các mục tiêu phát triển bền vững vào vận hành DN. Đồng thời, nghiên cứu góp phần làm rõ vai trò "cầu nối có điều kiện" của sản xuất bền vững trong chuyển hóa các nỗ lực quản trị thành kết quả ESG thực chất. Ngược lại, tài chính xanh chưa tạo ra tác động trực tiếp đáng kể và cũng không hình thành cơ chế trung gian qua sản xuất bền vững, phản ánh thực trạng thiếu gắn kết giữa nguồn vốn xanh và hệ thống quản trị nội bộ tại nhiều DN sản xuất dược phẩm. Từ đó, nghiên cứu hàm ý rằng để ESG phát huy hiệu quả, DN cần tăng cường năng lực KTQT CPMT và tổ chức sản xuất theo hướng bền vững, trong khi chính sách tài chính xanh cần gắn với yêu cầu quản trị minh bạch và khả năng triển khai thực tế tại DN.

Kết luận: Nghiên cứu khẳng định mức độ áp dụng KTQT CPMT giữ vai trò trung tâm trong việc nâng cao hiệu quả thực hiện ESG tại các DN sản xuất dược phẩm Việt Nam, với tác động trực tiếp rõ rệt và tác động gián tiếp thông qua sản xuất bền vững. Sản xuất bền vững chỉ đóng vai trò trung gian một phần, phản ánh vai trò bổ trợ trong việc chuyển hóa năng lực quản trị thành kết quả ESG. Ngược lại, tài chính xanh không tạo ra tác động trực tiếp có ý nghĩa đến hiệu quả thực hiện ESG và cũng không hình thành cơ chế trung gian thông qua sản xuất bền vững. Do đó, hiệu quả thực hiện ESG phụ thuộc chủ yếu vào năng lực quản trị nội bộ và thực hành sản xuất bền vững, hơn là sự hiện diện đơn thuần của các nguồn lực tài chính xanh./.

Tài liệu tham khảo:

Ali Q.; Salman A.; Parveen S. (2022), Evaluating the effects of environmental management practices on environmental and financial performance of firms in Malaysia: The mediating role of ESG disclosure, Heliyon, 8, e12486.

Almahmoud E.; Doloi H.K. (2015), Assessment of social sustainability in construction projects using social network analysis, Facilities, 33, 152–176.

Appannan J.S.; Mohd Said R.; Ong T.S.; Senik R. (2023), Promoting sustainable development through strategies, environmental management accounting and environmental performance, Business Strategy and the Environment, 32, 1914–1930.

Caiado R.G.G.; de Freitas Dias R.; Mattos L.V.; Quelhas O.L.G.; Leal Filho W. (2017), Towards sustainable development through the perspective of eco-efficiency: A systematic literature review, Journal of Cleaner Production, 165, 890–904.

Fornell, C., & Larcker, D. F. (1981). Evaluating structural equation models with unobservable variables and measurement error. Journal of Marketing Research, 18(1), 39–50.

Gordon L.A.; Miller D. (1976), A contingency framework for the design of accounting information systems, Accounting, Organizations and Society, 1(1), 59–69.

Hair, J. F., Hult, G. T. M., Ringle, C. M., & Sarstedt, M. (2022). A Primer on Partial Least Squares Structural Equation Modeling (3rd ed.). Thousand Oaks: Sage.

Imbrogiano J. P. (2020), Contingency in Business Sustainability Research and in the Sustainability Service Industry: A Problematization and Research Agenda, Organization & Environment, 34, 298–322.

Jiao X.; Zhang P.; He L.; Li Z. (2023), Business sustainability for competitive advantage: Identifying the role of green intellectual capital, environmental management accounting and energy efficiency, Economic Research – Ekonomska Istraživanja, 36, 2125035.

Johnstone L. (2020), A systematic analysis of environmental management systems in SMEs: Possible research directions from a management accounting and control stance, Journal of Cleaner Production, 244, 118802.

Latan H.; Jabbour C.J.C.; de Sousa Jabbour A.B.L.; Wamba S.F.; Shahbaz M. (2018), Effects of environmental strategy, environmental uncertainty and top management commitment on corporate environmental performance: The role of environmental management accounting, Journal of Cleaner Production, 180, 297–306.

Liu C.; Gao M.; Zhu G.; Zhang C.; Zhang P.; Chen J.; Cai W. (2021), Data-driven eco-efficiency evaluation and optimization in industrial production, Energy, 224, 120170.

Lowry, P. B., & Gaskin, J. (2014). Partial least squares (PLS) structural equation modeling (SEM) for building and testing behavioral causal theory: When to choose it and how to use it. IEEE Transactions on Professional Communication, 57(2), 123–146.

Ng A. (2021), Green Investing and Financial Services: ESG Investing for a Sustainable World, trong The Palgrave Handbook of Global Sustainability, Springer, Berlin/Heidelberg, 1–12.

Nguyen A.H.; Do M.H.T.; Hoang T.G.; Nguyen L.Q.T. (2023), Green financing for sustainable development: Insights from multiple cases of Vietnamese commercial banks, Business Strategy and the Environment, 32, 321–335.

Otley D. (2016), The contingency theory of management accounting and control: 1980–2014, Management Accounting Research, 31, 45–62.

Otley D.T. (1980), The contingency theory of management accounting: Achievement and prognosis, Accounting, Organizations and Society, 5(4), 413–428.

Shah I.H.; Dong L.; Park H. S. (2020), Tracking urban sustainability transition: An eco-efficiency analysis on eco-industrial development in Ulsan, Korea, Journal of Cleaner Production, 262, 121286.

Sun X.; Zhou C.; Gan Z. (2023), Green Finance Policy and ESG Performance: Evidence from Chinese Manufacturing Firms, Sustainability, 15, 6781.

Waterhouse J.H.; Tiessen P. (1978), A contingency framework for management accounting systems research, Accounting, Organizations and Society, 3(1), 65–76.

Xue Q.; Wang H.; Bai C. (2023), Local green finance policies and corporate ESG performance, International Review of Finance, 23, 721–749.

Yang Q.; Du Q.; Razzaq A.; Shang Y. (2022), How volatility in green financing, clean energy, and green economic practices derive sustainable performance through ESG indicators? A sectoral study of G7 countries, Resources Policy, 75, 102526.

Zhang D. (2023), Does green finance really inhibit extreme hypocritical ESG risk? A greenwashing perspective exploration, Energy Economics, 121, 106688.

Zhang Y.; Mao Y.; Jiao L.; Shuai C.; Zhang H. (2021), Eco-efficiency, eco-technology innovation and eco-well-being performance to improve global sustainable development, Environmental Impact Assessment Review, 89, 106580.

Zhen T.; Rahman M.M. (2024), Greening emerging economies: Enhancing environmental, social, and governance performance through environmental management accounting and green financing, Sustainability, 16(11), 4753.

Zheng G.W.; Siddik A.B.; Masukujjaman M.; Fatema N. (2021), Factors affecting the sustainability performance of financial institutions in Bangladesh: The role of green finance, Sustainability, 13, 10165.